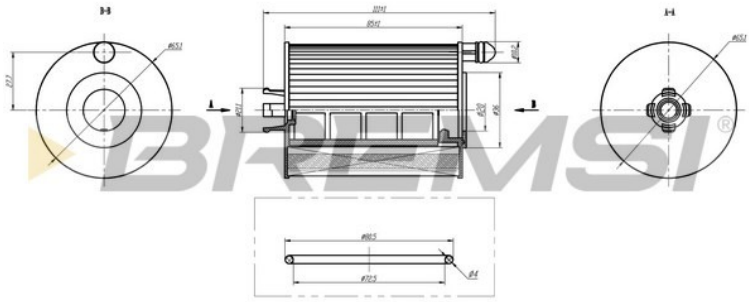

FL2352 FILTRAZIONE

Filtri Olio

Descrizione	OIL FILTER AUDI
Disponibilità	Disponibile
EAN	8050141141980
Diametro interno 2 [mm]	20
Diametro interno 1 [mm]	21,1
Altezza [mm]	85
Tipo filtro	Cartuccia filtro

OEM

Marchio	Riferimento
VAG	05L 115 466
VAG	05L 115 562

AM

Marchio	Riferimento
AVS AUTOPARTS	LA123
BLUE PRINT	ADBP210085
BREMSI	FL2352
FRAM	CH12456ECO
HENGST FILTER	E343HD476
KNECHT	OX1266D
MANN-FILTER	HU 7046 z
MRT Engines	OL2196E
OPEN PARTS	EOF4269.10
PURFLUX	L1135
SIGMAUTO	SL2352
SOFIMA	S5253PE
TECNECO FILTERS	OL2196E
UFI	2525300

Bremsi è un marchio registrato di FRENAUTO S.R.L. | P.IVA IT01706490388