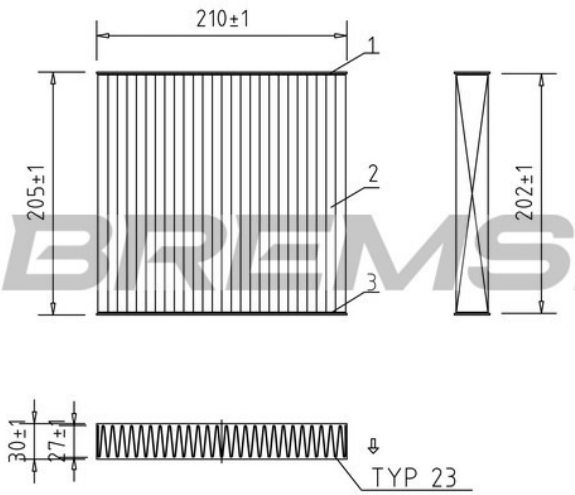

FC0899C FILTRAZIONE

Filtri Abitacolo

Descrizione	CABIN FILTER HONDA
Disponibilità	Disponibile
EAN	8050141340901
Lunghezza [mm]	210
Larghezza [mm]	205
Tipo filtro	Filtro al carbone attivo
Altezza [mm]	30

OEM

Marchio	Riferimento

AM

Marchio	Riferimento
BREMSI	FC0899C
DELPHI	TSP0325319C
MRT Engines	CK21003C
SIARIA	V3794
SIGMAUTO	AB0899C
SIVENTO	G794
TECNECO FILTERS	CK21003C

Bremsi è un marchio registrato di FRENAUTO S.R.L. | P.IVA IT01706490388