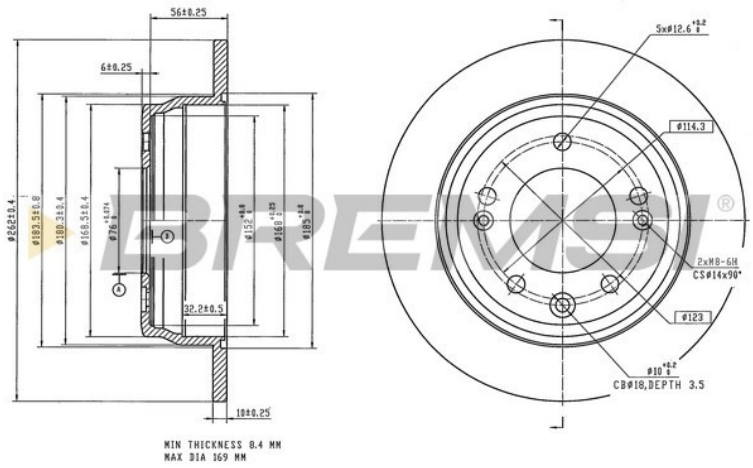

CD8087S FRENANTE

Dischi Freno

Descrizione	B. DISC HYUNDAI
Disponibilità	In arrivo
EAN	8050141342622
N° fori	5
Spessore disco freno [mm]	10
Spessore min. [mm]	8,4
Tipo disco freno	8,4
Alesaggio-Ø [mm]	76
Altezza [mm]	62
Cerchio foro-Ø [mm]	114,3

OEM

Marchio	Riferimento
HYUNDAI	584113S000
KIA	584113S000

AM

Marchio	Riferimento
BOSCH	0 986 AB5 978
BREMBO	08.A869.21
BREMSI	CD8087S
DELPHI	BG4433-C
FERODO	DDF2087C
JURID	563591JC
KRUPP	DDF2087C
REMSA	62517.00
SIGMAUTO	DBC087S
TEXTAR	92240803
TRW	DF4923

Bremsi è un marchio registrato di FRENAUTO S.R.L. | P.IVA IT01706490388