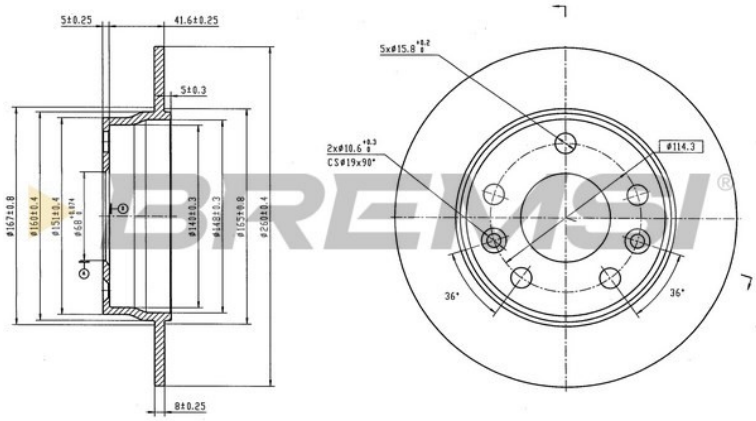

CD9045S FRENANTE

Dischi Freno

Descrizione	B. DISC RENAULT
Disponibilità	Non disponibile
EAN	8050141343537
Superficie	rivestito
N° fori fissaggio	2
Spessore disco freno [mm]	8
Diametro centraggio [mm]	68
N° fori	5
Spessore min. [mm]	7
Alesaggio-Ø [mm]	68
Tipo disco freno	68
Altezza [mm]	51,6

OEM

Marchio	Riferimento
RENAULT	440A06575R

AM

Marchio	Riferimento
BREMSI	CD9045S
FERODO	DDF3045C
JURID	563689JC
KRUPP	DDF3045C
SIGMAUTO	DBD045S

Bremsi è un marchio registrato di FRENAUTO S.R.L. | P.IVA IT01706490388