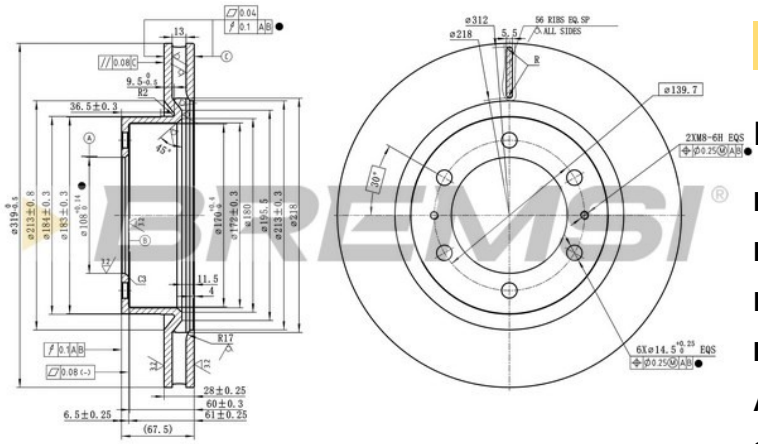

CD9082V FRENANTE

Dischi Freno

Descrizione	B. DISC TOYOTA
Disponibilità	Disponibile
EAN	8050141343773
N° fori fissaggio	2
Altezza [mm]	67
Superficie	rivestito
Diametro centraggio [mm]	108
Spessore disco freno [mm]	28
N° fori	6
Spessore min. [mm]	26
Dimensioni filettatura	M8
Tipo disco freno	ventilato
Alesaggio-Ø [mm]	108

OEM

Marchio	Riferimento
TOYOTA	435120K150

AM

Marchio	Riferimento
ASHIKA	60-02-2044C
BREMSI	CD9082V
FERODO	DDF3082C
JAPANPARTS	DI-2044C
JAPKO	602044C
JURID	563726JC
KRUPP	DDF3082C
SIGMAUTO	DBD082V

Bremsi è un marchio registrato di FRENAUTO S.R.L. | P.IVA IT01706490388