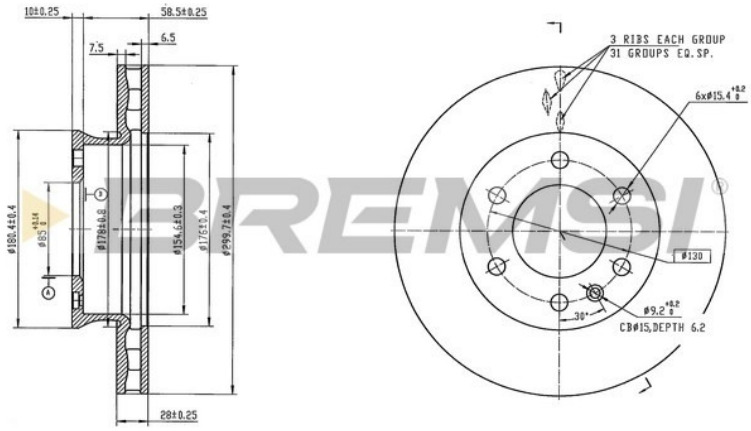

CD9034V **FRENANTE**

Dischi Freno

Descrizione	B. DISC MERCEDES-BENZ
Disponibilità	In arrivo
EAN	8050141346613
Spessore min. [mm]	25
Diametro centraggio [mm]	130
Superficie	rivestito
Tipo confezione	Scatola
N° fori fissaggio	1
N° fori	6
Sagoma per fori/ N° fori	15.2
Unità quantitativa	Pezzo
Spessore disco freno [mm]	28
Tipo disco freno	ventilato
Alesaggio-Ø [mm]	85
Altezza [mm]	69

OEM

Marchio	Riferimento
MERCEDES-BENZ	9104210000
MERCEDES-BENZ	910421000007
MERCEDES-BENZ	9104210100

AM

Marchio	Riferimento
ATE	24.0128-0203.1
BOSCH	0 986 479 294
BREMBO	09.A895.11
BREMSI	CD9034V
FERODO	DDF3034-1
JURID	563677J-1
KRUPP	DDF3034-1
SIGMAUTO	DBD034V
TEXTAR	400.6476.20
TRW	DF4822S
ZIMMERMANN	400.6476.20

Bremsi è un marchio registrato di FRENAUTO S.R.L. | P.IVA IT01706490388